## ПРИНЦИПИ ЕКСПЛУАТАЦІЇ І ДОГЛЯДУ ЗА МЕБЛЯМИ

1. Меблі при установці вирівняти по горизонталі.
2. Увага: переміщення меблів волоком загрожує завданням дефектів. Під час перенесення, меблі слід брати за вертикальні елементи: боки, ніжки т.д. Забороняється брати за горизонтальні елементи меблів: панелі, полки і т.д.
3. Меблі слід використовувати в сухих приміщеннях, захищених від впливів несприятливих атмосферних умов.
4. Не слід надмірно перевантажувати меблі, так як це може призвести до деформації.
5. Поверхня меблів слід протирати вологою ганчіркою або паперовим рушником, для чищення використовувати тільки засоби, призначені для догляду за меблями ..
6. На меблевих фасадах МДФ захисну плівку знімати ПІСЛЯ МОНТАЖУ І ВСТАНОВЛЕННЯ МЕБЛІВ.
7. Уникати потрапляння прямих сонячних променів на фасадну частину меблів.
8. При експлуатації вбудованих та інших побутових приладів уникати нагрівання елементів меблів більше 45̊ С.

**Не застосовувати препарат для чищення хімічних засобів!**

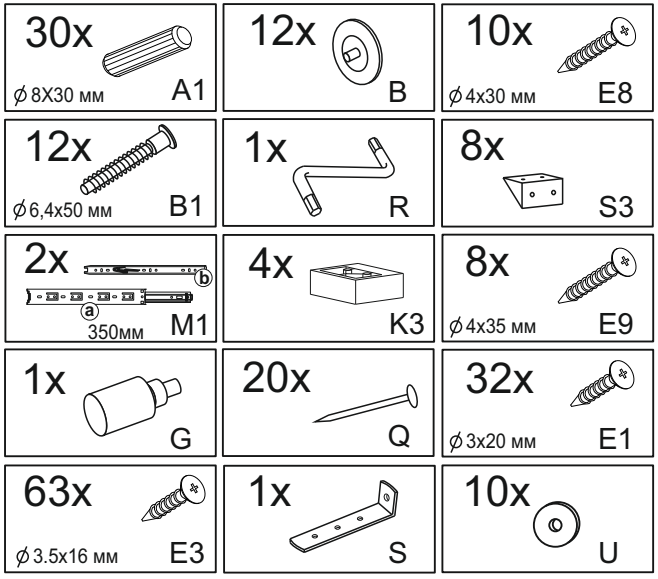


| № - деталі, кількість | Розмір деталі |
|---|---|
| 1L+1R | 478x368 |
| 2 | 502x390 |
| 3 | 502x386 |
| 4 | 468x48 |
| 5,5,5 | 468x47 |
| 6L,6L+6R,6R | 360x130 |
| 7,7+7A,7A | 411x130 |
| 8,8 | 440x357 |
| 9,9 | 194x496 |
| 10,10 | 245x497 |
| 11 | L-468mm |

UA УВАГА Важлива інформація

Падіння незакріплених меблів може спричинити серйозне або смертельне травмування людини. Щоб запобігти перекиданню цих меблів, їх слід міцно прикріпити до стіни.

Кріплення до стіни не додаються, оскільки різні матеріали потребують різних кріплень. Використовуйте кріпильні пристрої, які пасують матеріалу Ваших стін. За порадою щодо належних систем кріплення звертайтесь у місцеву спеціалізовану крамницю.

ТОВ "УКРЮГ", 09170, Україна, Київська обл., Білоцерківський р-н, с. Шкарівка, вул. Миру, 1а, тел.+38(0456)32-05-38, +38 063 039 10 10, +38 098 039 10 10. ideamebli.com

IDEA
МЕБЛЕВІ РІШЕННЯ ІНТЕР'ЄРНИХ ІДЕЙ

# Б-7

Інструкція зі складання

Габаритні розміри (Шир. / Вис. / Гл.):
0.50/0.54/0.39

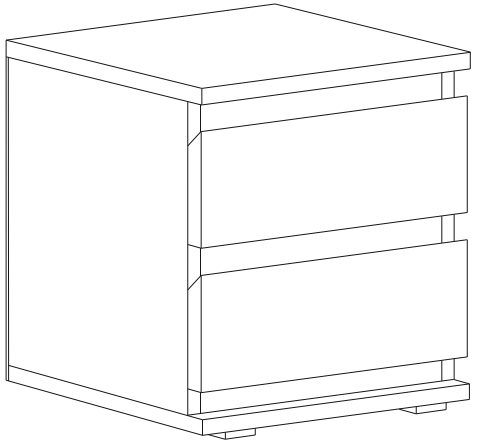

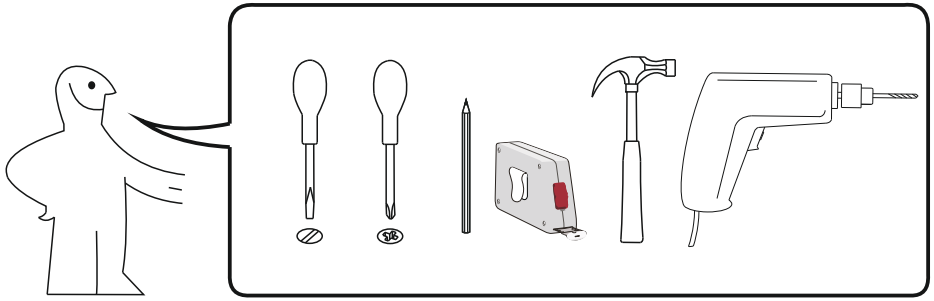

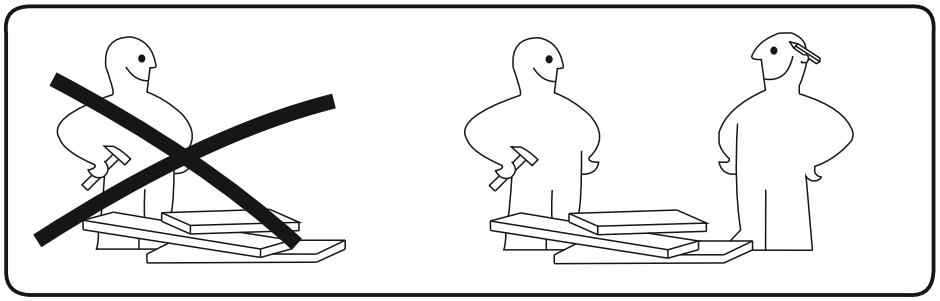

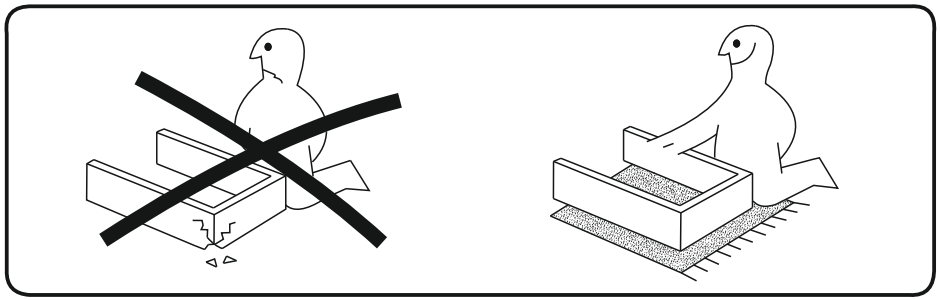

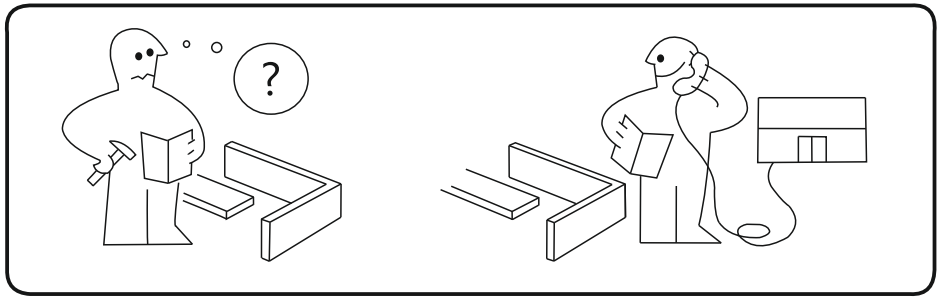
?

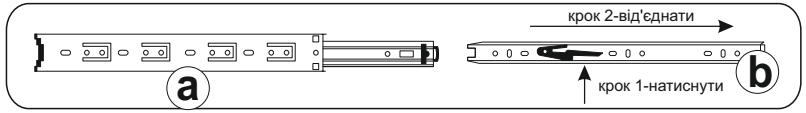
крок 2-від'єднати
крок 1-натиснути
a
b

**Б-7**

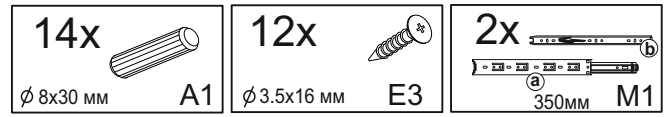
14x
⌀ 8x30 мм
A1
12x
⌀ 3.5x16 мм
E3
2x
a
b
350мм
M1

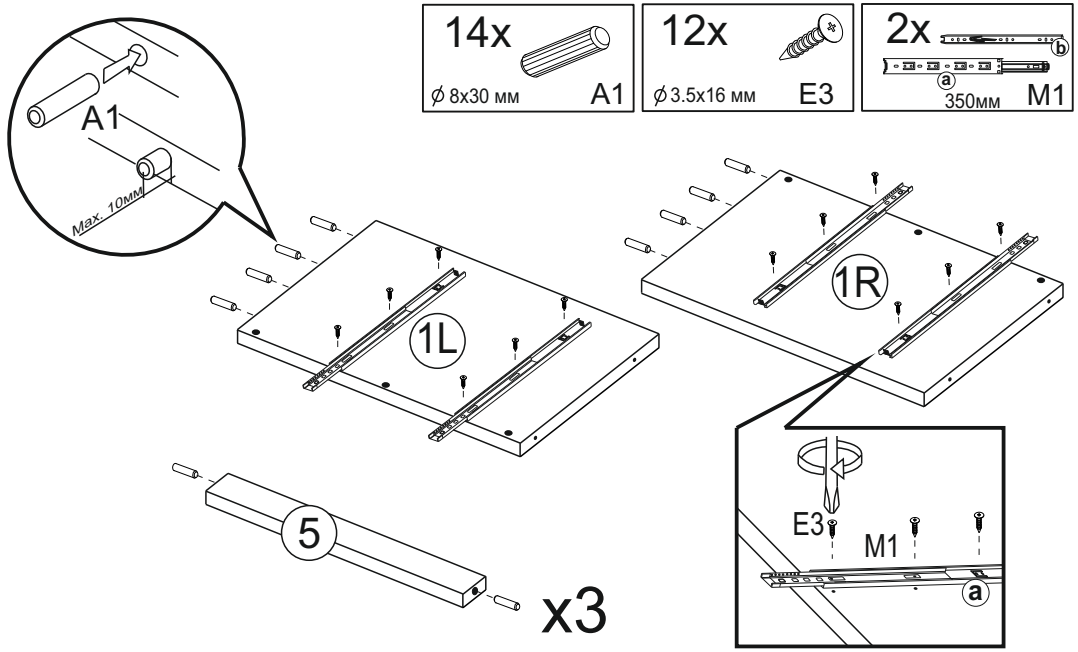
A1
Max. 10мм
1L
1R
5
x3
E3
M1
a

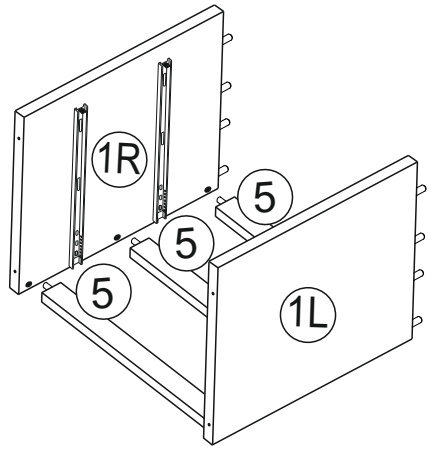
1R
5
5
5
1L

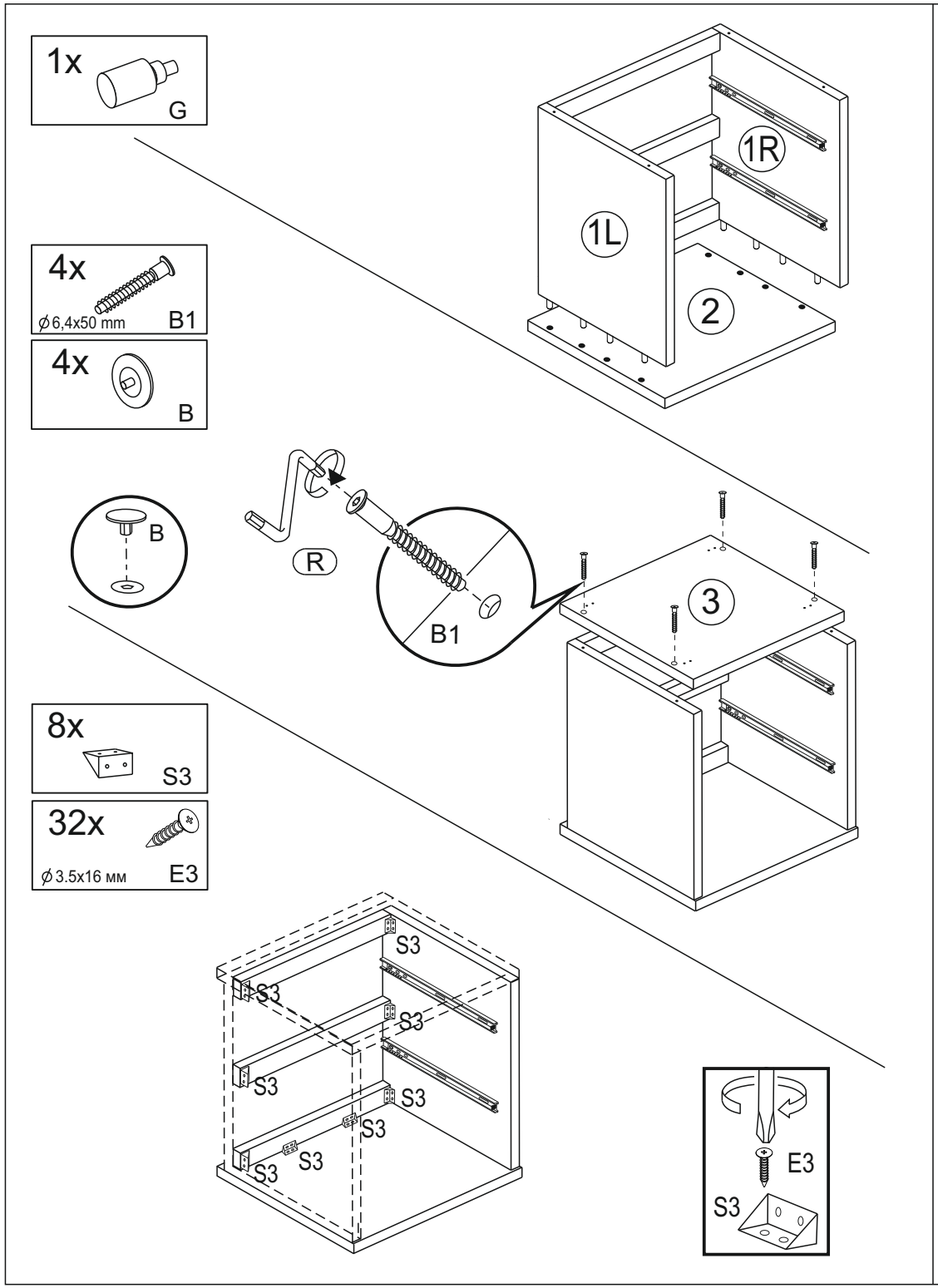
1x
G
4x
ϕ6,4x50 mm
B1
4x
B
1R
1L
2
B
R
B1
3
8x
S3
32x
ϕ3.5x16 мм
E3
S3
S3
S3
S3
S3
S3
S3
S3
E3
S3

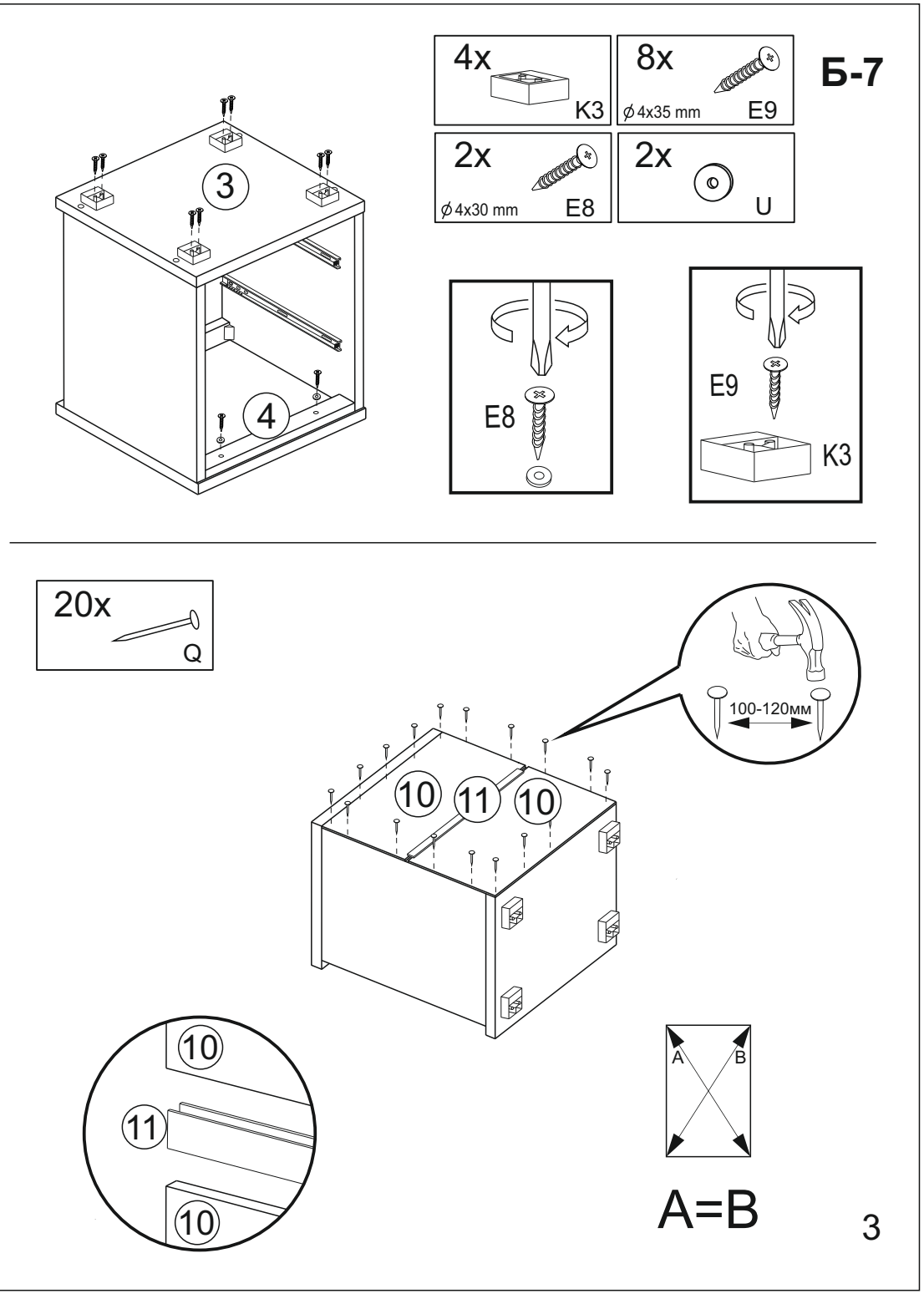
Б-7
4x
K3
8x
ϕ4x35 mm
E9
2x
ϕ4x30 mm
E8
2x
U
3
4
E8
E9
K3
20x
Q
100-120мм
10
11
10
10
11
10
A
B
A=B

8x ⌀8X30 мм A1

4x ⌀6,4x50 мм B1

4x B

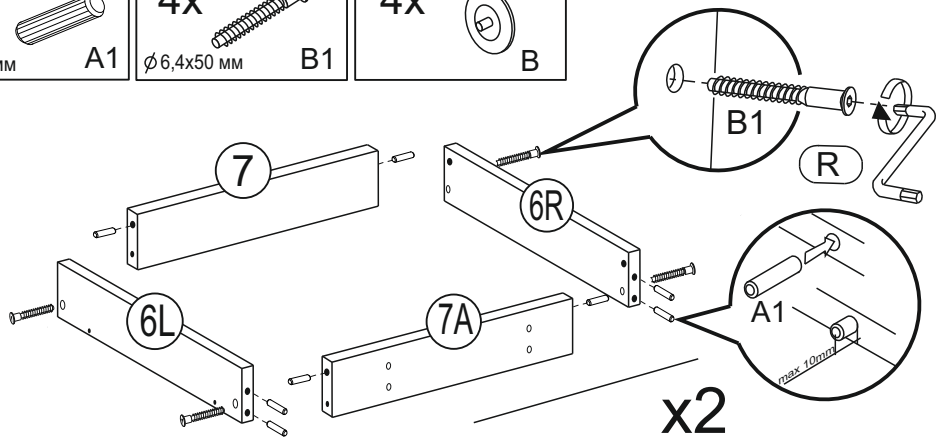


x2

16x ⌀3x20 мм E1

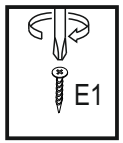


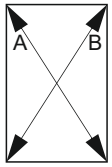


A=B

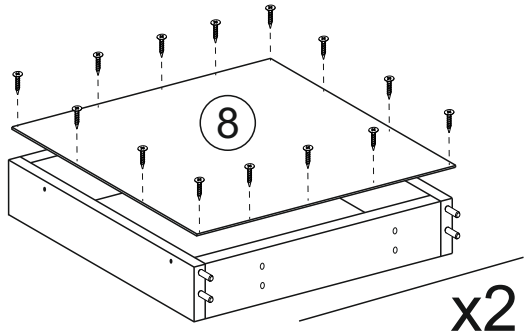


x2

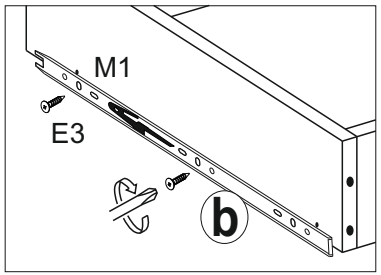


1x G

4x ⌀4x30 мм E8

4x U

1x

350мм M1

8x ⌀3.5x16 мм E3

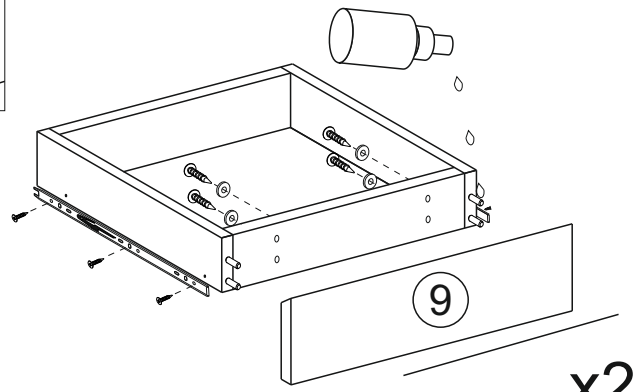

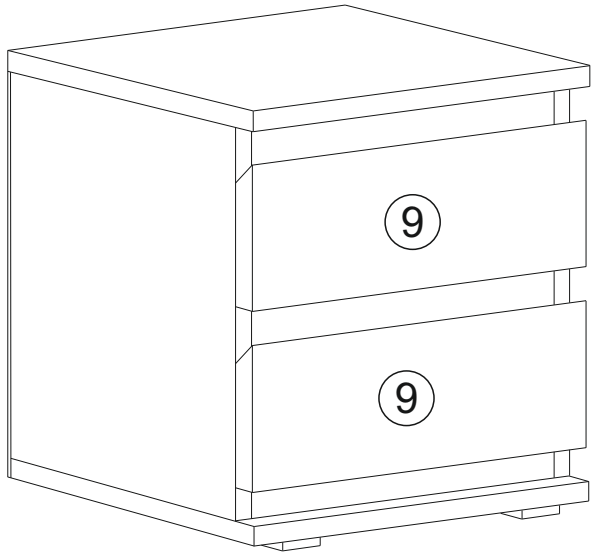
x2